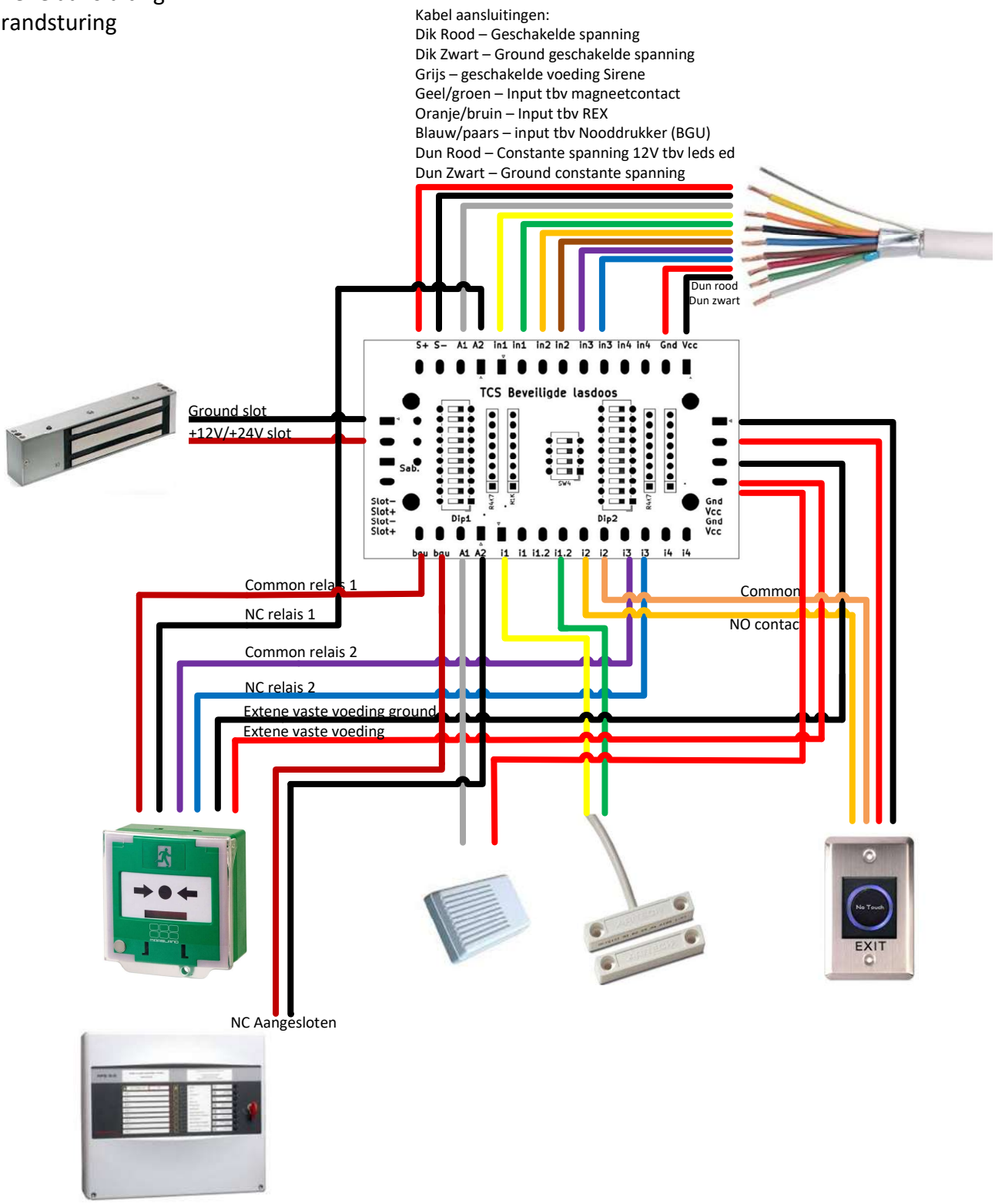Aansluitvoorbeeld voor:
Enkele Maglock
Enkele Magneet contact
BGU met ledsturing
No touch REX met swipe
Sirene aansluiting
Brandsturing